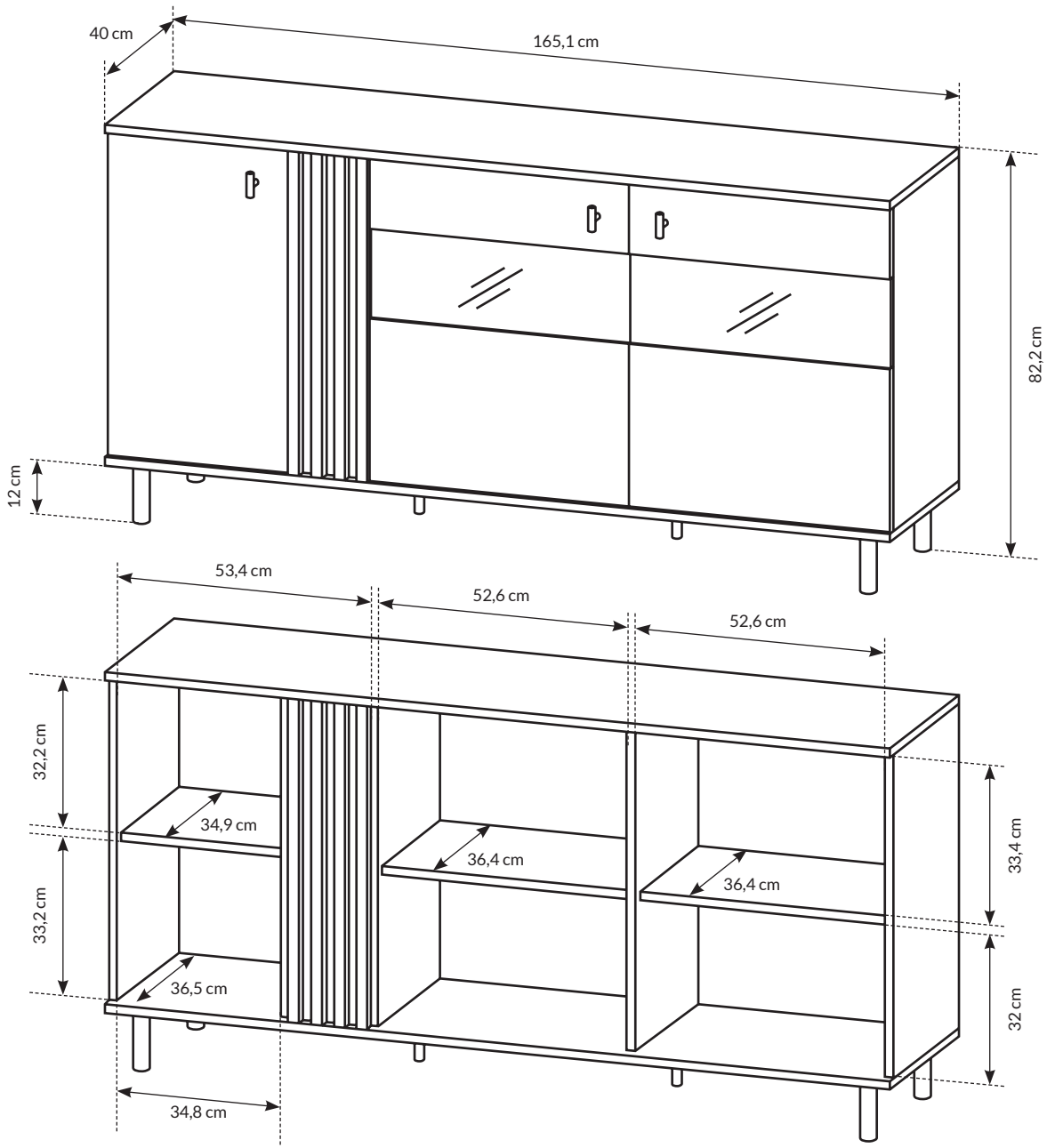
40 cm
165,1 cm
82,2 cm
12 cm
53,4 cm
52,6 cm
52,6 cm
32,2 cm
34,9 cm
36,4 cm
36,4 cm
33,4 cm
33,2 cm
36,5 cm
32 cm
34,8 cm